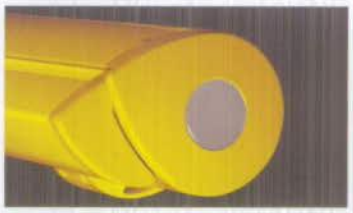

A napellenző ház véd az időjárás hatásaitól.

Alumínium csuklókar süllyesztett csuklórésszel.

## Termékleírás

Vászontengely
Ø 78 mm, horganyzott acélból.

Kazetta
Préselt alumíniumból.

Csuklókarok
Porszórt, préselt alumíniumból.

Csuklórész
Süllyesztett porszórt csuklórész, korrozióálló acéllánccal és belső speciális zajcsökkentő rugóval.

Kazettazáró profil
Porszórt, préselt alumíniumból.

Konzol
Préselt alumíniumból, porszórva, falra-, födémre- vagy eresz alá szereléshez.

Dölésszög állítás
5° - 40°-ig.

Hajtás
Kúpkerék hajtómű 3000 mm kinyúlásig, 3 m kinyúlás felett csak elektromos motorral lehet működtetni.

Színösszeállítás
Napellenző részei az alábbi színekben:
RAL 9016 (fehér)
RAL 8019 (barna)
RAL 9006 (ezüst)
RAL 3002 (piros)
RAL 1021 (sárga)
RAL 5010 (kék)
További RAL-színeket felárért lehet kérni.

Napellenző vászon
Akrilvászonból, kb. 300g/qm, nap- és időjárás álló.

**Max. szélesség 6500 mm**
**Max. kinyúlás 4000 mm**

**Szerkezeti méretek**
(az ábra a födémre szerelést mutatja)

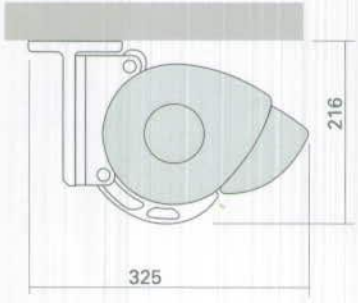


**Szállítható "BiColor" színkombinációk**

| | Állvány szín | | | | | |
|---|---|---|---|---|---|---|
| **Lezáró elem szín** (RAL színhez hasonló) | **Fehér** 9016 | **Sárga** 1021 | **Piros** 3002 | **Kék** 5010 | **Barna** 8019 | **Ezüst** 9006 |
| **Fehér** | standard | 5 | 7 | 9 | | 23 |
| **Sárga** | 1 | standard | | | | 24 |
| **Piros** | 2 | | standard | | | 25 |
| **Kék** | 3 | | | standard | | 26 |
| **Barna** | | | | | standard | 27 |
| **Ezüst** | 4 | 6 | 8 | 10 | | standard |

**Minimál méretek (szélesség mm-ben)**

| **Kinyúlás** | **1500** | **2000** | **2500** | **3000** | **3500** |
|---|---|---|---|---|---|
| Karos/ Elektromos | 2020 | 2520 | 3020 | 3530 | 4530 |

HELLASOFA Árnyékolástechnikai Kft. H- 9400 Sopron, Terv u. 2.
Tel. +00 36 99 512 138, Fax +00 36 99 512 140, e-mail: info@hellasofa.hu, www.hellasofa.hu
2005/01. kiadás

HELLA Árnyékolók. Napellenzők. Redőnyök.